comodo
gradino da 30 cm.
a handy rise of
30 cm.
MISTRAL
Una scala di Prestigio accessibile a tutti.
A glamorous staircase for a reasonable price
designer Matteo Paolini
faraone
ACCIAIO INOX E VETRO PER L'ARCHITETTURA

PARAGONATECI SOLO CON SCALE DI PARI VALORI DI SICUREZZA E FINITURE.

MISTRAL un esclusivo gioco di trasparenze e riflessi.

MISTRAL an exclusive play of transparence and reflection.

15 Gradini con 16 comode alzate.
15 Steps with 16 handy rises.

UNA SCALA PROGETTATA E COSTRUITA NEL PIENO RISPETTO DELLE NORMATIVE P

- Struttura in alluminio finitura lucida
- Ringhiera in alluminio colore simil inox o in acciaio inox
- Gradini disponibili in:
  . vetro temperato stratificato spessore 30 mm, trasparente con serigrafia antiscivolo, a richiesta con vetro opaco
  . in legno con spessore 40 mm nelle seguenti varianti: finitura Faggio, Iroko, Rovere e Ciliegio nella versione antracite con base faggio e verniciati antiscivolo in Rosso, Bianco, Giallo, ecc.
- 400 Kg./mq. è la portata di ogni gradino.
- 100 Kg. è la resistenza alla spinta laterale della ringhiera.

- Aluminium structure in polished finishing
- Aluminium railing in stainless steel or in colour similar to stainless
- Available steps in:
  . Tempered and laminated transparent glass 30 mm thick, with ant gasket, by request with opaque glass
  . Wooden 40 mm thick in the following versions: beech, iroko, durmast and cherry finishings in anthracite version beech base and anti-slip gasket painted in red, white, yellow, ec
- 400 kg. per square meter is the load of each step.
- 100 kg. is the resistance for the weight of the side railing.

ER CIVILE ABITAZIONE, UFFICI ED ATTIVITÀ COMMERCIALI. - THE STAIRCASE HAS BEEN D

s steel

ti-slip

with
t.

<

Bianco / White EE B. 9016

Rosso / Red Ral 3001

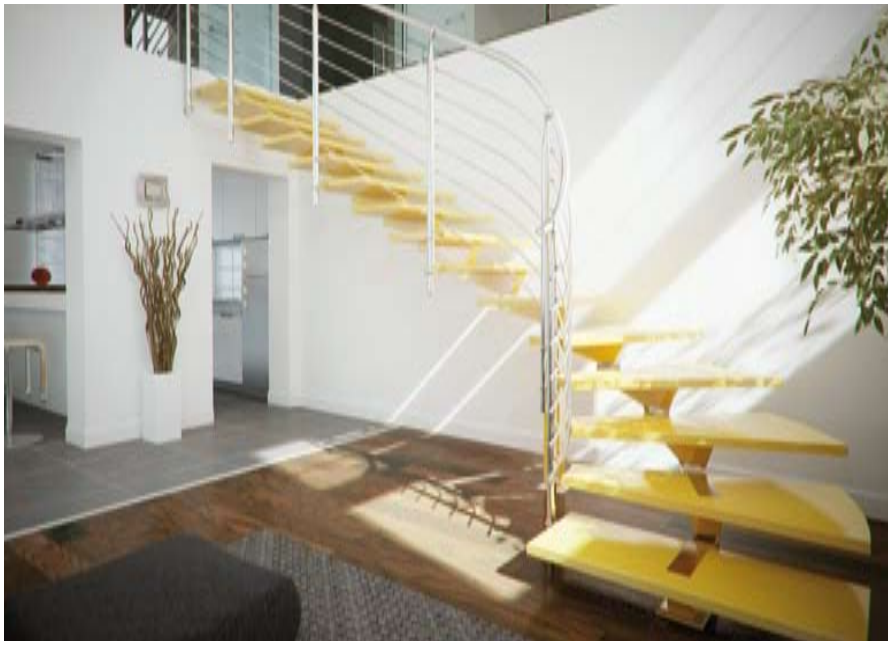

Giallo / Yellow Ral 1018

Base antracite per
le seguenti finiture:
Faggio, Iroko, Rovere
e Ciliegio.
Anthracite base following
finishings: beech, Iroko,
durmast and cherry.

ESIGNED AND BUILT WITH FULL RESPECT OF REGULATIONS FOR HOUSING AND OFFICES.

MISTRAL

Elenco prezzi per composizioni standard. - Price list for standard composition.

1
L. 80 cm. - **10.900,00 €**
L. 100 cm. - **11.200,00 €**
L. 120 cm. - **11.400,00 €**

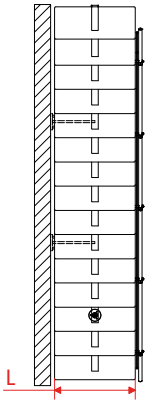

2
L. 80 cm. - **11.400,00 €**
L. 100 cm. - **11.700,00 €**
L. 120 cm. - **11.900,00 €**

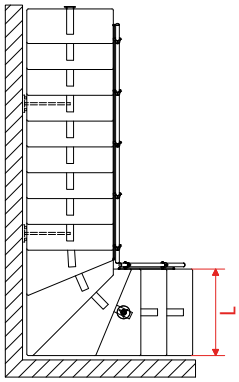

3
L. 80 cm. - **11.800,00 €**
L. 100 cm. - **12.100,00 €**
L. 120 cm. - **12.300,00 €**

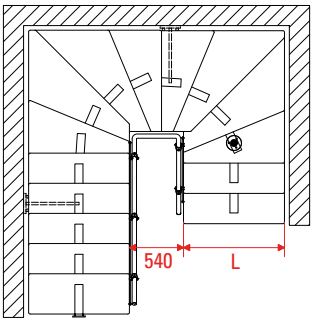

7
L. 80 cm. - **16.550,00 €**
L. 100 cm. - **17.000,00 €**
L. 120 cm. - **17.450,00 €**

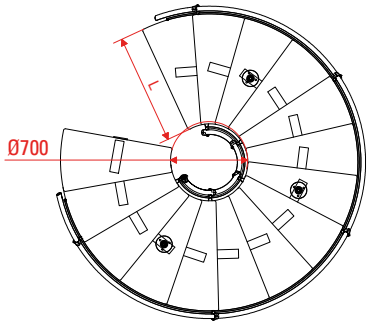

2a
L. 80 cm. - **11.300,00 €**
L. 100 cm. - **11.600,00 €**
L. 120 cm. - **11.800,00 €**

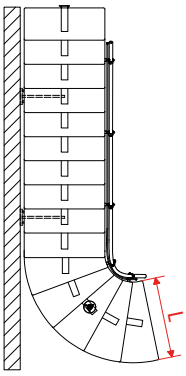

10
L. 80 cm. - **16.550,00 €**
L. 100 cm. - **17.000,00 €**
L. 120 cm. - **17.450,00 €**

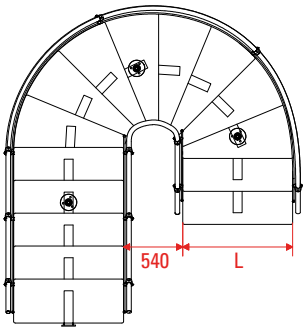

7 VISTA FRONTALE

I rinforzi con supporto verticale o con mensola orizzontale, ove si trovi muratura laterale, sono compresi nel prezzo.

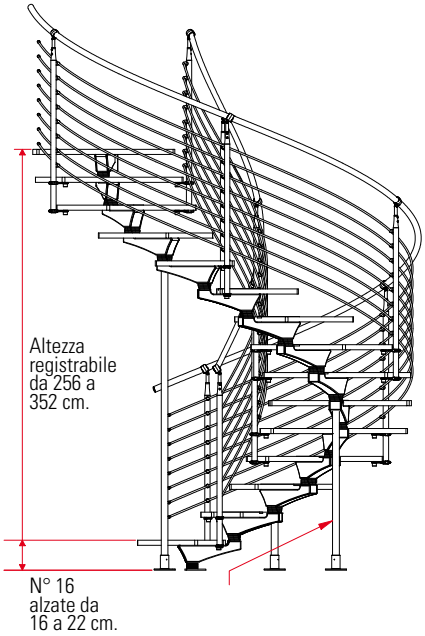

I prezzi si riferiscono ai colori standard con gradini in legno da 40 mm.
Prices are referred to standard colours with wooden steps from 40 mm.

Le ringhiere in alluminio:
Per i layout 1-2-2a-3, sono considerate solo sul lato interno. Se occorrono anche al lato esterno, considerare un costo di 120,00 € a gradino. Per i layout 7-10 sono considerate sia sul lato interno che esterno e sono realizzate in acciaio inox.

Ringhiere in acciaio inox:
Per eventuale richiesta di ringhiere in acciaio inox considerare maggiorazione del costo di 80,00 € a gradino.
Per ringhiera al lato esterno, se occorre, considerare un costo di 160,00 € a gradino.

Gradini in vetro standard:
Considerare 120,00 € di maggiorazione ogni gradino.

Posa in opera (circa):
Per i layout 1-2-2a, costo di 1.200,00 € per ogni scala.
Per i layout 3-7-10, costo di 1.800,00 € per ogni scala.

Trasporto e imballo:
300,00 €.

Progettazione su misura:
Per scale da progettare e realizzare su misura e con sagome diverse, considerare una maggiorazione del prezzo del 40%.
I gradini in vetro sono dotati di serigrafia antiscivolo.
Le larghezze da 80 e 100 cm sono di serie, da 120 cm su richiesta.

Aluminium railing:
For layout 1-2-2a-3, the railing is only on the internal side.
If the balustrade is necessary also on the external side, the price is of 120,00 € to step.
For layout 7-10 the railing is considered on both sides and made by stainless steel.

Stainless Steel railing:
For any request of stainless steel balustrade there is an increase cost of 80,00 € to step.
If the external side is necessary, the cost is of 160,00 € to step.

Standard Glass step:
Consider 120,00 € each step.

Installation:
For layout 1-2-2a, the price is of 1.200,00 € for each staircases.
For layout 3-7-10, the price is of 1,800,00 € for each staircases.

Transport and packing:
300,00 €.

Feasible planning made to measure:
For staircases to plan and make to measure, with different shapes, there is an increase of 40% on the price.
Glass stesp are provided of an anti-slip gasket.
Width of 80 and 100 cm. are standard, 120 cm. width on request.

FARAONE

nel mondo . *in the world*

roma
ascoli piceno
sofia
potenza
arezzo
sicilia
milano
agrigento
tokio
islanda
napoli
germania
verona
l'aquila
new york
padova
tirana
bucarest
toronto
washington
dubai
odessa

faraone

SEDE

VIA PO, 12
TORTORETO (TE) - ITALY
TEL. +39 0861.784200
Fax +39 0861.781035

SHOW ROOM MILANO

VIA CERVI, 7
TREZZANO SUL NAVIGLIO (MI)
TEL. 02.4456531 / CELL. 338.6560794

www.faraone.it